K0408

Indicador de posicionamiento

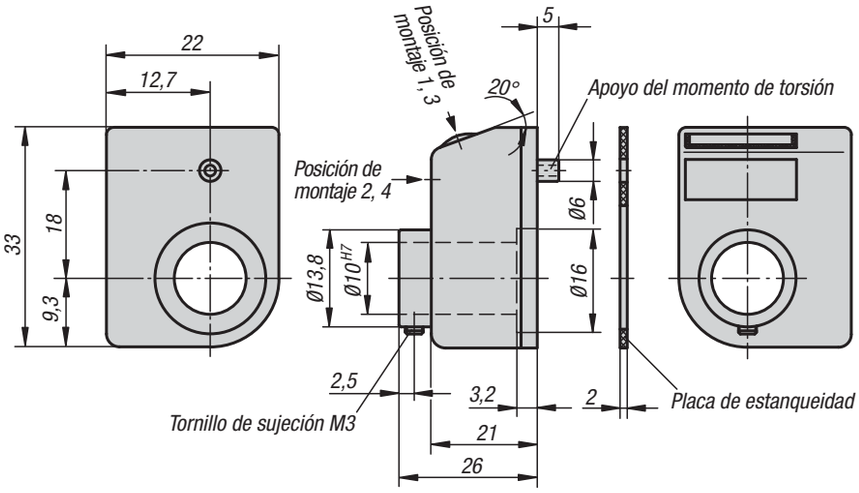

Visualización tras un giro, posición de la coma:	Posición de montaje (1 - 4):
p. ej., K0408.**01001**111 **0100** = 1mm de pendiente, **1** = posición de la coma en la 1.ª posición de la derecha.	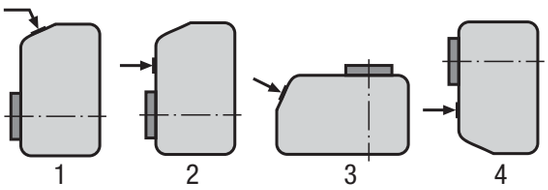 p. ej.,K0408.01001**1**11 **1** = Posición de montaje

Dirección de recuento (1 - 2):	Color (1 - 2):
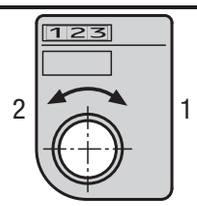 p. ej., K0408.01001**11**1 **1** = En el sentido de las agujas del reloj (valores ascendentes) **2** = En el sentido contrario al de las agujas del reloj (valores ascendentes)	p. ej., K0408.01001111**1** **1** = Color naranja **2** = Color negro

KIPP Indicador de posicionamiento

Referencia Naranja	Referencia Negro	Pendiente	Visualización tras un giro	Coma en posición	Máx. revoluciones r. p. m.
K0408.010011**	**K0408.01001**2**	1	01,0	1	500
K0408.020011**	**K0408.02001**2**	2	02,0	1	500
K0408.025011**	**K0408.02501**2**	2,5	02,5	1	500
K0408.030011**	**K0408.03001**2**	3	03,0	1	500
K0408.040011**	**K0408.04001**2**	4	04,0	1	375
K0408.050011**	**K0408.05001**2**	5	05,0	1	300
K0408.060011**	**K0408.06001**2**	6	06,0	1	250
K0408.080011**	**K0408.08001**2**	8	08,0	1	180
K0408.100011**	**K0408.10001**2**	10	10,0	1	150

Material:
Carcasa de poliamida 6.
Árbol hueco de acero.
Ventana de plástico.
Tornillo de sujeción de acero.

Versión:
Carcasa resistente a los golpes.
Árbol hueco bruñido.
Tornillo de sujeción negro.
Ruedas numeradas negras, cifras blancas.

Ejemplo de pedido:
K0408.01001111
(indicador de posicionamiento con 1 mm de pendiente, coma en 1.ª posición desde la derecha, posición de montaje 1, dirección de recuento en el sentido de las agujas del reloj, en sentido ascendente, color naranja)

Indicación:
Los indicadores de posicionamiento permiten la lectura directa de valores de medición ajustados de un solo vistazo.
Además, el valor indicado por cada rotación del husillo (pendiente de husillo correspondiente) se puede seleccionar, por lo que los distintos valores indicados se realizan a través de un multiplicador.
Los indicadores de posicionamiento se caracterizan por su pequeña estructura y por la gran claridad de su visualización. Son ideales para distancias de husillo reducidas y diámetros de árbol pequeños, y poseen un apoyo del momento de torsión que se inserta en una perforación por el lado opuesto.

** En la 1.ª estrella, indicar la posición de montaje; en la 2.ª estrella, indicar la dirección de recuento. (Ver ejemplo de pedido „posición de montaje, dirección de recuento“).

A petición:
– Árbol de accionamiento de acero inoxidable
– Visualización en pulgadas

Accesorios:
– Casquillo reductor K0412

Datos técnicos:
– Contador compuesto de 3 décadas
– Altura de cifra de 4 mm aprox.
– Ø del árbol hueco 10 H7 mm
– Resistente a la temperatura hasta 80 °C
– Resistente al aceite y a disolventes

K0409

Indicador de posicionamiento

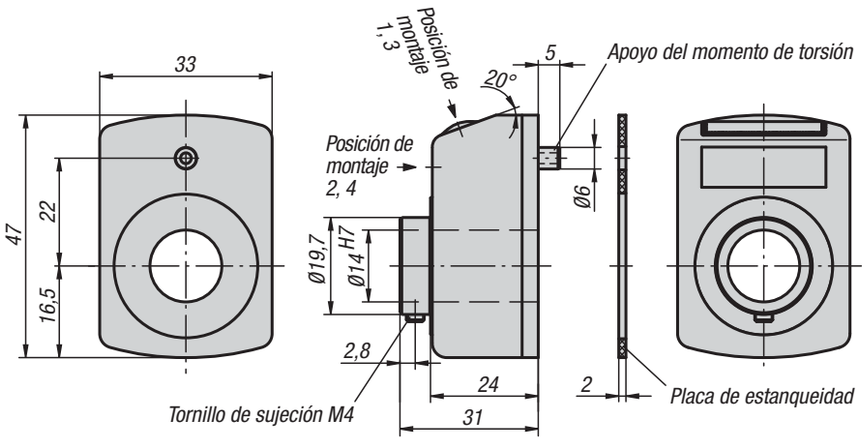

Visualización tras un giro, posición de la coma:	Posición de montaje (1 - 4):
	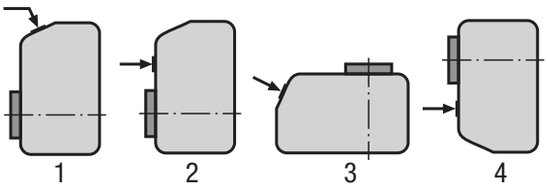
p. ej., K0409.**01002**111 **0100** = 1 mm de pendiente, **2** = posición de la coma en la 2.ª posición de la derecha.	p. ej., K0409.01002**1**11 **1** = Posición de montaje

Dirección de recuento (1 - 2):	Color (1 - 2):
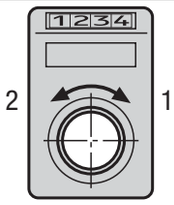	
p. ej., K0409.01002**11** **1** = En el sentido de las agujas del reloj (valores ascendentes) **2** = En el sentido contrario al de las agujas del reloj (valores ascendentes)	p. ej., K0409.01002111 **1** = Color naranja **2** = Color negro

KIPP Indicador de posicionamiento

Referencia Naranja	Referencia Negro	Pendiente	Visualización tras un giro	Coma en posición	Máx. revoluciones r. p. m.
K0409.010021**	**K0409.01002**2**	1	00,10	2	500
K0409.010011**	**K0409.01001**2**	1	001,0	1	500
K0409.012511**	**K0409.01251**2**	1,25	001,2/5	1	500
K0409.015011**	**K0409.01501**2**	1,5	001,5	1	500
K0409.020011**	**K0409.02001**2**	2	002,0	1	500
K0409.025011**	**K0409.02501**2**	2,5	002,5	1	500
K0409.030011**	**K0409.03001**2**	3	003,0	1	500
K0409.040011**	**K0409.04001**2**	4	004,0	1	375
K0409.050011**	**K0409.05001**2**	5	005,0	1	300
K0409.060011**	**K0409.06001**2**	6	006,0	1	250
K0409.080011**	**K0409.08001**2**	8	008,0	1	180
K0409.100011**	**K0409.10001**2**	10	010,0	1	150

Material:
Carcasa de poliamida 6.
Árbol hueco de acero.
Ventana de plástico.
Tornillo de sujeción de acero.

Versión:
Carcasa resistente a los golpes.
Árbol hueco bruñido.
Tornillo de sujeción negro.
Ruedas numeradas negras, cifras blancas.

Ejemplo de pedido:
K0409.01002111
(indicador de posicionamiento con 1 mm de pendiente, coma en 2.ª posición desde la derecha, posición de montaje 1, dirección de recuento en el sentido de las agujas del reloj, en sentido ascendente, color naranja)

Indicación:
Los indicadores de posicionamiento permiten la lectura directa de valores de medición ajustados de un solo vistazo.
Además, el valor indicado por cada rotación del husillo (pendiente de husillo correspondiente) se puede seleccionar, por lo que los distintos valores indicados se realizan a través de un multiplicador.
Los indicadores de posicionamiento se caracterizan por su pequeña estructura y por la gran claridad de su visualización y su lectura precisa. Son ideales para distancias de husillo reducidas y diámetros de árbol pequeños, y poseen un apoyo del momento de torsión que se inserta en una perforación por el lado opuesto.

** En la 1.ª estrella, indicar la posición de montaje; en la 2.ª estrella, indicar la dirección de recuento. (Ver ejemplo de pedido „posición de montaje, dirección de recuento“).

A petición:
– Tapa del contador de cristal mineral
– Árbol de accionamiento de acero inoxidable
– Junta axial (protegida contra el polvo)
– Protección contra vibraciones

Accesorios:
– Casquillo reductor K0412
– Placa intermedia K0413
– Placa de montaje K0414

Datos técnicos:
– Contador compuesto de 4 décadas + lectura precisa
– Altura de cifra de 6 mm aprox.
– Ø del árbol hueco 14 H7 mm
– Resistente a la temperatura hasta 80 °C
– Resistente al aceite y a disolventes

K0410

Indicador de posicionamiento

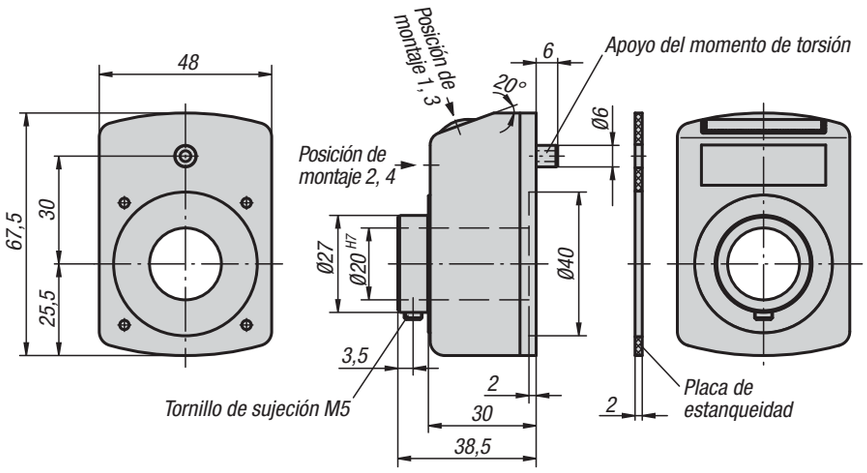

Material:
Carcasa de poliamida 6.
Árbol hueco de acero.
Ventana de plástico.
Tornillo de sujeción de acero.

Versión:
Carcasa resistente a los golpes.
Árbol hueco bruñido.
Tornillo de sujeción negro.
Ruedas numeradas negras, cifras blancas.

Ejemplo de pedido:
K0410.01002111
(indicador de posicionamiento con 1 mm de pendiente, coma en 2.ª posición desde la derecha, posición de montaje 1, dirección de recuento en el sentido de las agujas del reloj, en sentido ascendente, color naranja)

Indicación:
Los indicadores de posicionamiento permiten la lectura directa de valores de medición ajustados de un solo vistazo.
Además, el valor indicado por cada rotación del husillo (pendiente de husillo correspondiente) se puede seleccionar, por lo que los distintos valores indicados se realizan a través de un multiplicador.
Los indicadores de posicionamiento se caracterizan por la gran claridad de su visualización y su lectura precisa. Poseen un apoyo del momento de torsión que se inserta en una perforación por el lado opuesto.

** En la 1.ª estrella, indicar la posición de montaje; en la 2.ª estrella, indicar la dirección de recuento. (Ver ejemplo de pedido „posición de montaje, dirección de recuento“).

A petición:
– Tapa del contador de cristal mineral
– Árbol de accionamiento de acero inoxidable
– Junta axial (protegida contra el polvo)
– Impermeable
– Protección contra vibraciones

Accesorios:
– Casquillo reductor K0412
– Placa intermedia K0413
– Placa de montaje K0414

Datos técnicos:
– Contador compuesto de 5 décadas + lectura precisa
– Altura de cifra de 7 mm aprox.
– Ø del árbol hueco 20 H7 mm
– Resistente a la temperatura hasta 80 °C
– Resistente al aceite y a disolventes
– Protegido contra el polvo

Visualización tras un giro, posición de la coma:	Posición de montaje (1 - 4):
	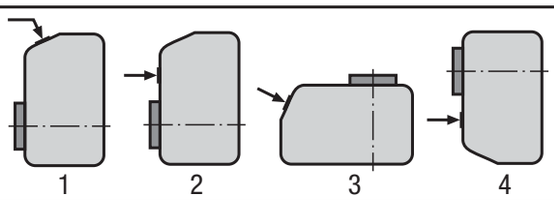
p. ej., K0410.**01002**111 **0100** = 1 mm de pendiente, **2** = posición de la coma en la 2.ª posición de la derecha.	p. ej., K0410.01002**1**11 **1** = Posición de montaje

Dirección de recuento (1 - 2):	Color (1 - 2):
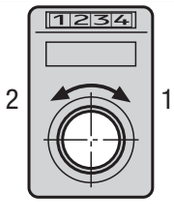	
p. ej., K0410.01002**11** **1** = En el sentido de las agujas del reloj (valores ascendentes) **2** = En el sentido contrario al de las agujas del reloj (valores ascendentes)	p. ej., K0410.01002111**1** **1** = Color naranja **2** = Color negro

KIPP Indicador de posicionamiento

Referencia Naranja	Referencia Negro	Pendiente	Visualización tras un giro	Coma en posición	Máx. revoluciones r. p. m.
K0410.010021**	**K0410.01002**2**	1	000,10	2	500
K0410.010011**	**K0410.01001**2**	1	0001,0	1	500
K0410.015011**	**K0410.01501**2**	1,5	0001,5	1	500
K0410.020011**	**K0410.02001**2**	2	0002,0	1	500
K0410.025011**	**K0410.02501**2**	2,5	0002,5	1	500
K0410.030011**	**K0410.03001**2**	3	0003,0	1	500
K0410.040011**	**K0410.04001**2**	4	0004,0	1	450
K0410.050011**	**K0410.05001**2**	5	0005,0	1	300
K0410.060011**	**K0410.06001**2**	6	0006,0	1	250
K0410.100011**	**K0410.10001**2**	10	0010,0	1	150

K0411

Indicador de posicionamiento

de programación libre

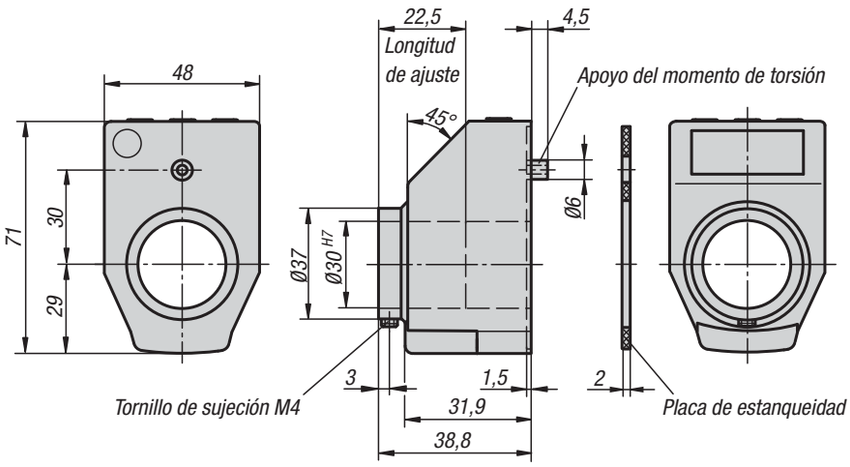

Material:
Carcasa de plástico.
Árbol hueco de acero.
Ventana de la pantalla LCD.
Tornillo de sujeción de acero.

Versión:
Árbol hueco bruñido.
Tornillo de sujeción negro.

Ejemplo de pedido no programado:
K0411.12
(indicador de posicionamiento con posición de montaje 1, color negro)

Ejemplo de pedido programado:
K0411.0200021120
(ver ejemplo de pedido en la página siguiente)

Indicación:
Los indicadores de posicionamiento electrónicos ofrecen múltiples posibilidades con respecto a los indicadores de posicionamiento mecánicos, pues reproducen ángulos al igual que pendientes de husillo poco comunes y registran cada fracción de la regulación del husillo.

* Programación libre de los parámetros con el software de programación K0411.09.

Datos técnicos:
– Pantalla de LCD con 5 posiciones
– Altura de cifra de 11,5 mm aprox.
– Campo de indicación de -19999 ... 99999
– Ø del árbol hueco 30 H7 mm
– Temperatura de trabajo de -10 °C a +60 °C
– Temperatura de almacenamiento de -30 °C a +80 °C
– Revoluciones máx. 600 r.p.m.
– Batería de litio, pila de botón 3V, tipo CR2032. Vida útil de 2 años aprox.
– Resistencia a las vibraciones según DIN IEC 68-2-6 10 g / (5 ... 150 Hz), 20 g / (100 ... 2000 Hz)
– Resistencia al choque según DIN IEC 68-2-27 30 g / 15 ms
– CEM DIN EN 61000-4-2; DIN EN 61000-4-4
– Grado de protección IP 51

Características:
– Valores indicadores y posición de la coma de programación libre
– Modo lineal o angular
– Tecla de función para puesta a cero
– Tecla de función para conmutación entre medida absoluta y medida de cadena
– Programación de un valor offset directamente en el aparato
– Cambio de batería sencillo

Accesorios:
– Casquillos reductores K0412
– Software de programación K0411.09

KIPP Indicador de posicionamiento programado

Referencia	Versión
K0411.	Ver ejemplo de pedido para indicador de posicionamiento programado

KIPP Indicador de posicionamiento no programado*

Referencia	Color	Posición de montaje	Pendiente	Visualización tras un giro	Posición de la coma	Dirección de recuento	Posición del punto cero	Referencia del software
K0411.11	Naranja	1	Programación libre	Programación libre	Programación libre	Programación libre	Programación libre	K0411.09
K0411.12	Negro	1	Programación libre	Programación libre	Programación libre	Programación libre	Programación libre	K0411.09
K0411.31	Naranja	3	Programación libre	Programación libre	Programación libre	Programación libre	Programación libre	K0411.09
K0411.32	Negro	3	Programación libre	Programación libre	Programación libre	Programación libre	Programación libre	K0411.09

K0771

Indicador de posicionamiento

de programación libre

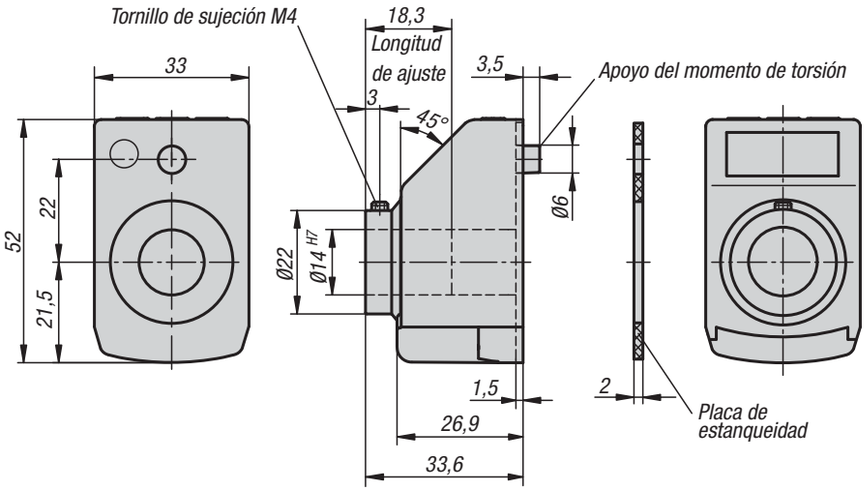

Material:
Carcasa de plástico.
Árbol hueco de acero.
Ventana de la pantalla LCD.
Tornillo de sujeción de acero.

Versión:
Árbol hueco bruñido.
Tornillo de sujeción negro.

Ejemplo de pedido no programado:
K0771.12
(indicador de posicionamiento con posición de montaje 1, color negro)

Ejemplo de pedido programado:
K0771.0200021120
(ver ejemplo de pedido en la página siguiente)

Indicación:
Los indicadores de posicionamiento electrónicos ofrecen múltiples posibilidades con respecto a los indicadores de posicionamiento mecánicos, pues reproducen ángulos al igual que pendientes de husillo poco comunes y registran cada fracción de la regulación del husillo.

* Programación libre de los parámetros con el software de programación K0411.09.

Datos técnicos:
– Pantalla de LCD con 5 posiciones
– Altura de cifra de 8 mm aprox.
– Campo de indicación de -19999 - 99999
– Ø del árbol hueco 14 H7 mm
– Temperatura de trabajo de -10 °C a +60 °C
– Temperatura de almacenamiento de -30 °C a +80 °C
– Revoluciones máx. 600 r.p.m.
– Batería de litio, pila de botón 3V, tipo CR2032. Vida útil de 2 años aprox.
– Resistencia a las vibraciones según DIN IEC 68-2-6 10 g / (5 - 150 Hz), 20 g / (100 - 2000 Hz)
– Resistencia al choque según DIN IEC 68-2-27 30 g / 15 ms
– CEM DIN EN 61000-4-2; DIN EN 61000-4-4
– Grado de protección IP 51

Características:
– Valores indicadores y posición de la coma de programación libre
– Modo lineal o angular
– Tecla de función para puesta a cero
– Tecla de función para conmutación entre medida absoluta y medida de cadena
– Programación de un valor offset directamente en el aparato
– Cambio de batería sencillo

Accesorios:
– Casquillos reductores K0412
– Software de programación K0411.09

KIPP Indicador de posicionamiento programado

Referencia	Versión
K0771.	Ver ejemplo de pedido para indicador de posicionamiento programado

KIPP Indicador de posicionamiento no programado*

Referencia	Color	Posición de montaje	Pendiente	Visualización tras un giro	Posición de la coma	Dirección de recuento	Posición del punto cero	Referencia del software
K0771.11	Naranja	1	Programación libre	Programación libre	Programación libre	Programación libre	Programación libre	K0411.09
K0771.12	Negro	1	Programación libre	Programación libre	Programación libre	Programación libre	Programación libre	K0411.09
K0771.31	Naranja	3	Programación libre	Programación libre	Programación libre	Programación libre	Programación libre	K0411.09
K0771.32	Negro	3	Programación libre	Programación libre	Programación libre	Programación libre	Programación libre	K0411.09

Ejemplo de pedido para indicador de posicionamiento programado K0411 y K0771

Referencia para pedidos:

K0411.[_ _ _ _ _] [_] [_] [_] [_] [_]

Visualización tras un giro:

p. ej.,
K0411.**02000**21120
Indique el valor que deba mostrarse tras un giro (se suele indicar la pendiente del husillo).

Importante: tenga en cuenta la posición de la coma.

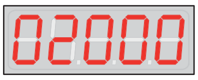

Modo angular:
(resolución 0,1°)
Si desea visualizar el modo angular, indique el valor 03600.

La visualización en modo angular es de 03600 tras un giro y vuelve a empezar desde 00000 en el siguiente giro.

Posición de la coma:

p. ej.,
K0411.02000**2**1120
Indique en qué posición desea que se coloque la coma.

0 = 00000
1 = 0000,0
2 = 000,00
3 = 00,000

Modo angular:
Si desea visualizar el modo angular, se recomienda colocar la coma en posición 1.

De este modo, obtendrá el valor 0360,0 tras un giro.

Posición de montaje:

p. ej.,
K0411.020002**1**120
1 = Posición de montaje para husillo horizontal
3 = Posición de montaje para husillo vertical

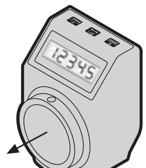

1

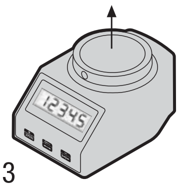

3

Dirección de recuento:

p. ej.,
K0411.0200021**1**20
1 = En el sentido de las agujas del reloj (valores ascendentes)
2 = En el sentido contrario al de las agujas del reloj (valores ascendentes)

2 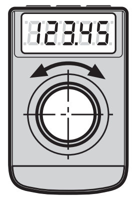 1

Color:

p. ej.,
K0411.02000211**2**0
1 = Naranja
2 = Negro

1 (naranja)

2 (negro)

Posición del punto cero:

p. ej.,
K0411.020002112**0**
0 = Directa
5 = Con retardo de 5 s

La posición del punto cero se puede retrasar 5 s mediante parámetros para impedir una puesta a cero accidental.
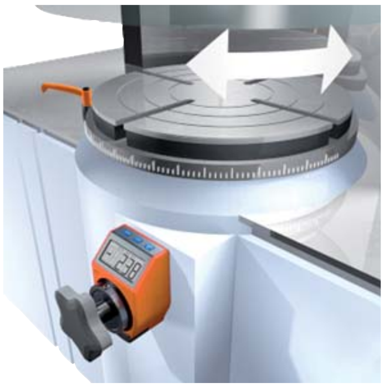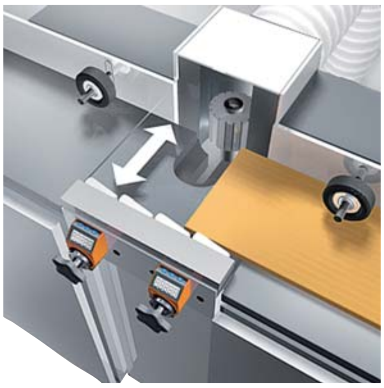
Ejemplo de aplicación del indicador de posicionamiento